Achse_20220921_2

M = 1:200
Überhöhung = 1.0
Profil-Gruppe: 0
175.00 m+NN

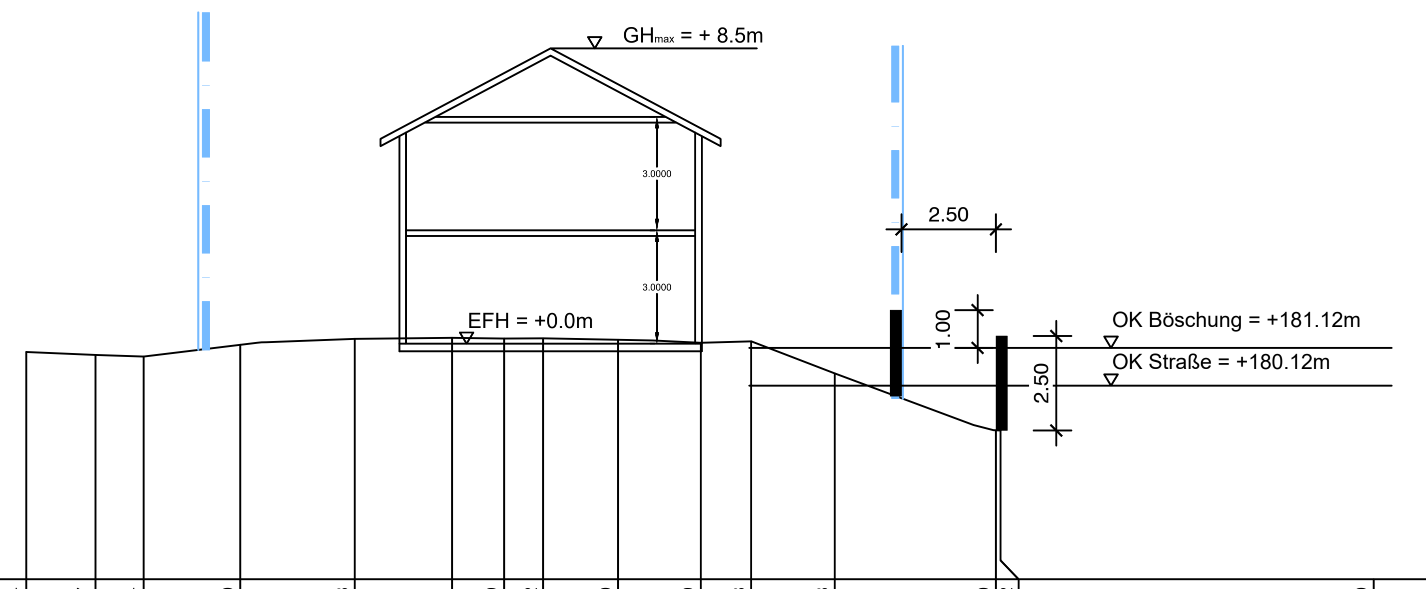

Stationierung	[m]	0.00	10.00	20.00	24.34	26.17	27.44	30.00	33.03	35.61	36.99	38.02	40.00	42.19	43.53	45.73	50.00	50.12	60.00
Messpunkte	[m + NN]																		
Höhe VERB	[m + NN]				181.01	180.93	180.89	181.20	181.36	181.39	181.37	181.37	181.33	181.25	181.29	180.45	178.94		

Stand: 06.10.2022
Fassung: Entwurf (Arbeitsfassung)

Anlage Nr. 1

Stadt Mahlberg

Ortenaukreis

1. Änderung des Bebauungsplanes "Darsbach III"

Schnitt Stützmauern

M 1 : 200

0 5 10 20 30

Es wird bestätigt, dass die Inhalte dieses Bebauungsplanes mit dem hierzu ergangenen Beschluss des Gemeinderats der Stadt Mahlberg vom........................... übereinstimmen

Mahlberg ....

....
Benz
Bürgermeister

Verfahrensdaten:

Aufstellungsbeschluss:

Entwurfsbilligung:

Offenlage:

Satzungsbeschluss:

In Kraft getreten am:

Der Bebauungsplan ist durch öffentliche Bekanntmachung gemäß §10 Abs. 3 BauGB am .... in Kraft getreten.

Mahlberg, ...

....
Benz
Bürgermeister

Die verwendete Planunterlage mit Stand 2020 entspricht den Anforderungen des § 1 PlanZV

Lagesystem:	GK [X]	UTM [ ]				Stand Kataster:	2020
Höhensystem (HST):	130 (DHHN12) [X]	160 (DHHN92) [ ]	170 (DHHN2016) [ ]			Stand Umlegung:	
Bestandvermessung:							

Projekt	2021/196
Bearbeiter	Kernler/Roos
Gez.	Moser
Datum	

ZINK INGENIEURE
Poststraße 1 • 77886 Lauf • Tel. 07841 703-0 • Fax -80
Marlener Straße 4 • 77656 Offenburg • Tel. 0781 990779-0 • Fax -29
Tullastraße 5a • 79331 Teningen • Tel. 07641 95869-0 • Fax -29
Ingenieurbüro für Tief- und Wasserbau Stadtplanung und Verkehrsanlagen